ALL. A
SCALA 1:50

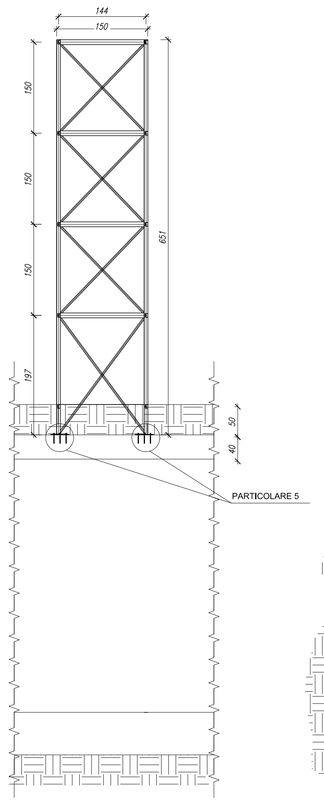

ALL. B
SCALA 1:50

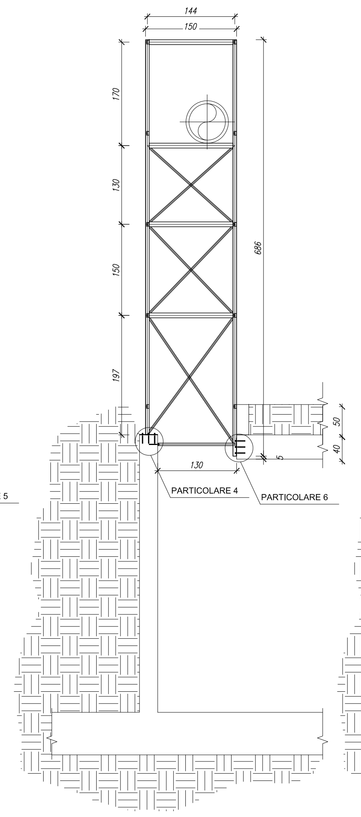

ALL. C
SCALA 1:50

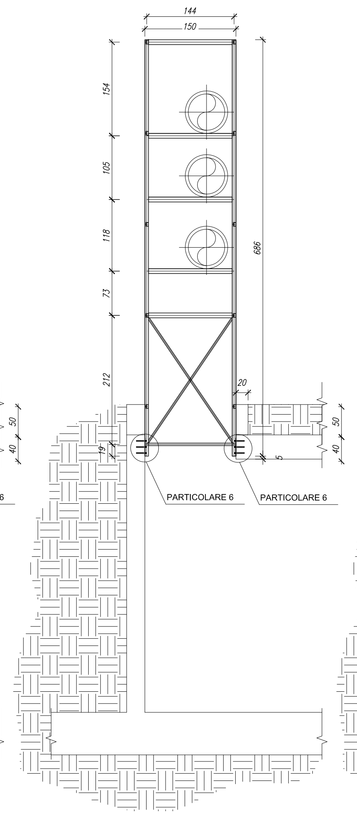

ALL. D
SCALA 1:50

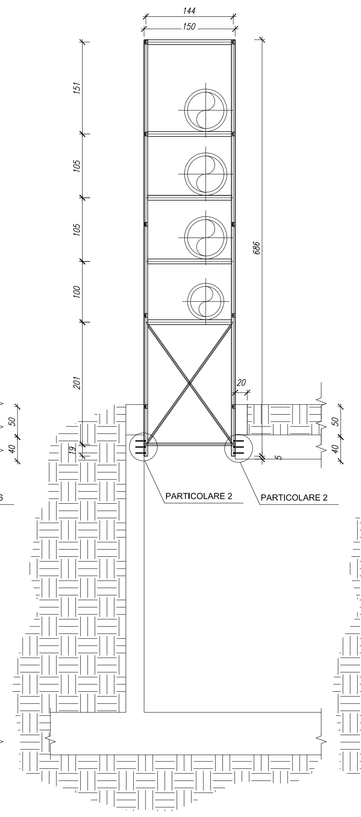

ALL. E
SCALA 1:50

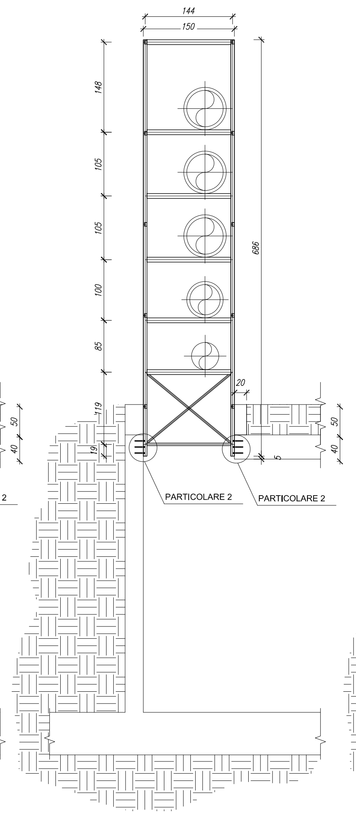

ALL. F
SCALA 1:50

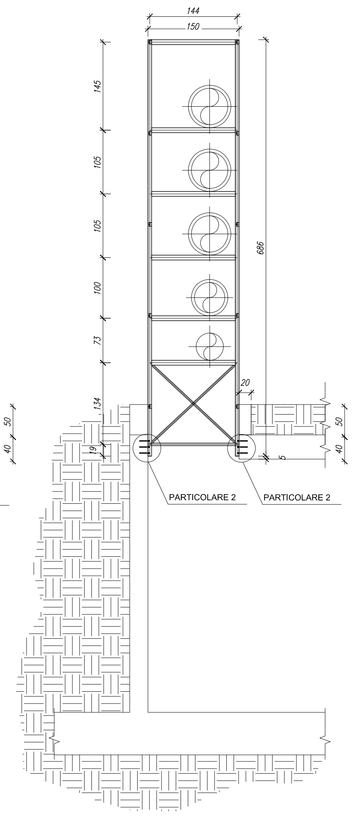

ALL. G
SCALA 1:50

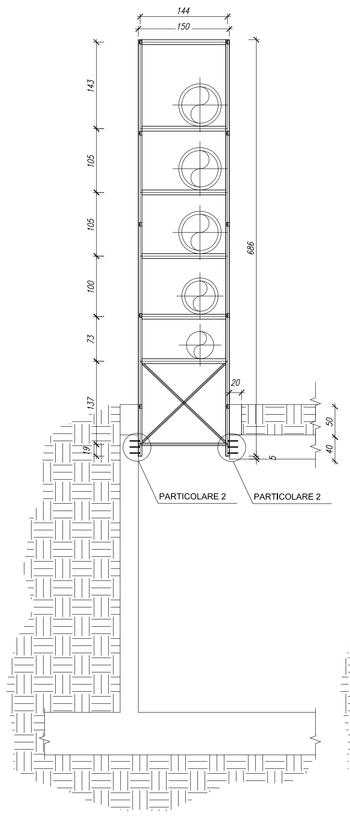

ALL. H
SCALA 1:50

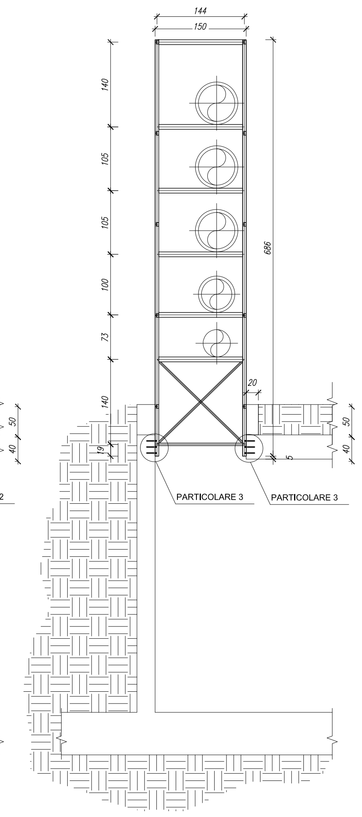

CONTROVENTO TIPO
SCALA 1:10

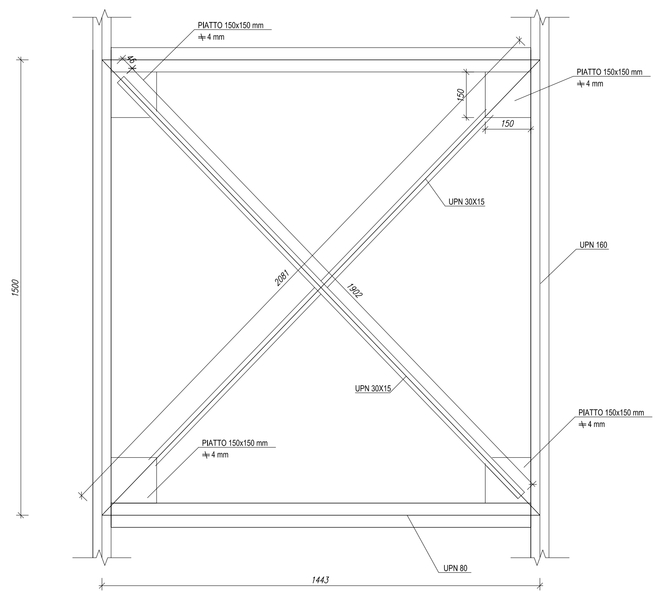

ALL. I
SCALA 1:50

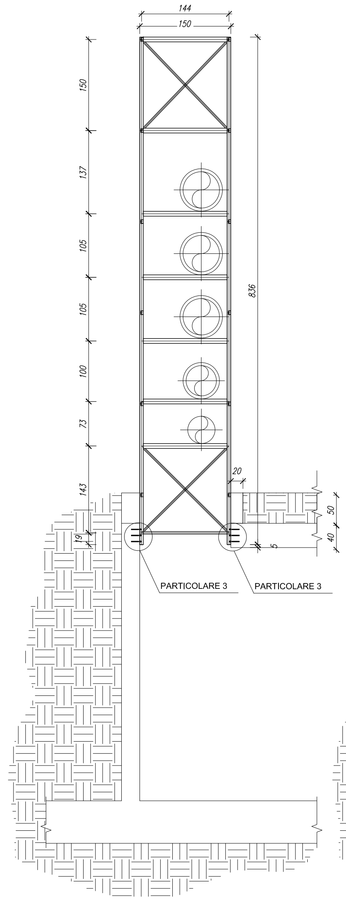

ALL. L
SCALA 1:50

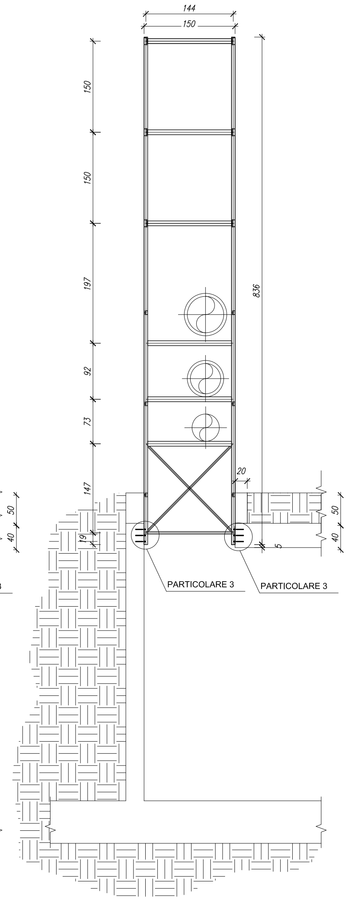

ALL. M
SCALA 1:50

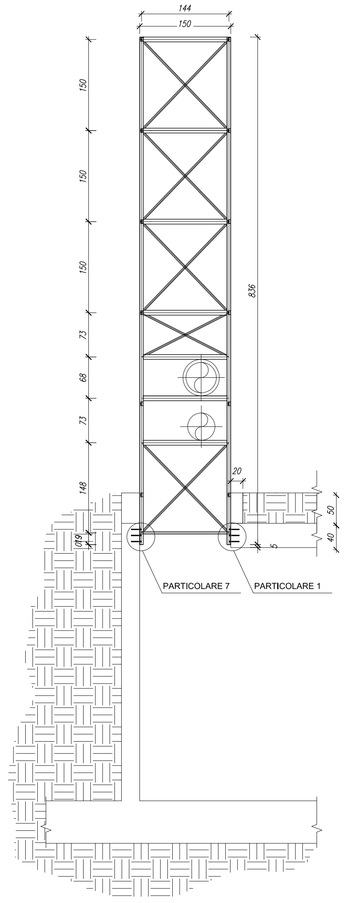

ALL. N
SCALA 1:50

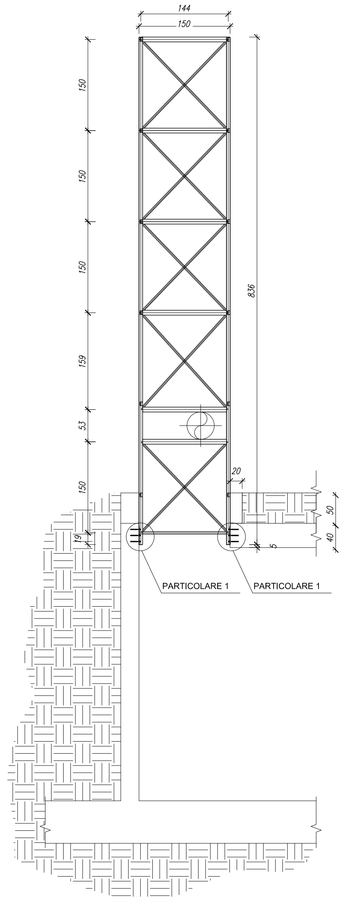

ALL. O
SCALA 1:50

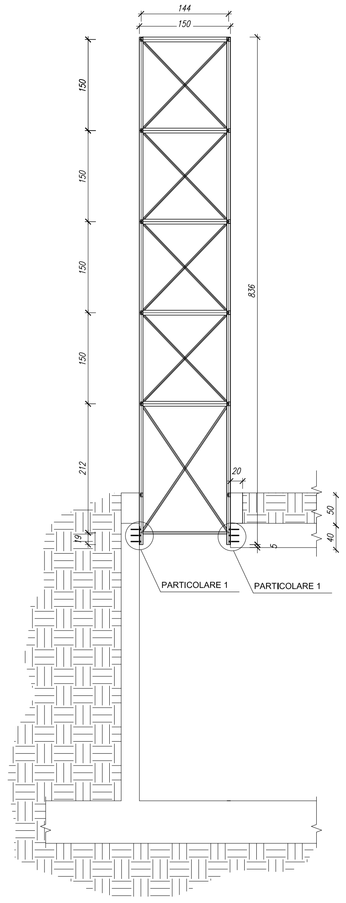

PARTICOLARE 3
SCALA 1:10

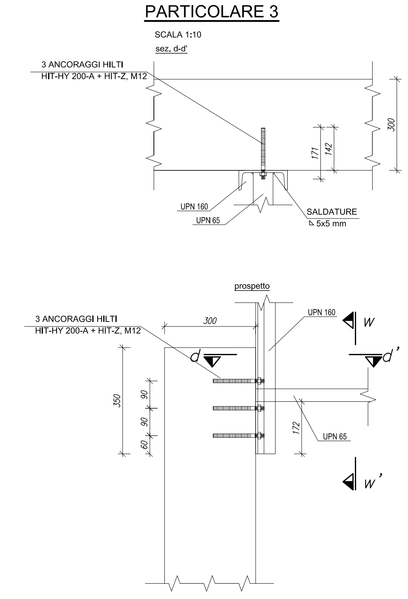

PARTICOLARE 2
SCALA 1:10

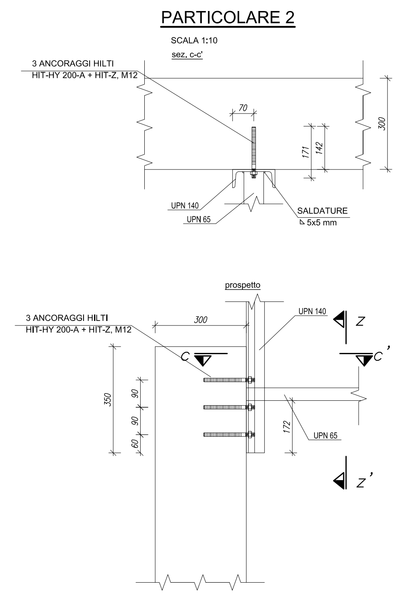

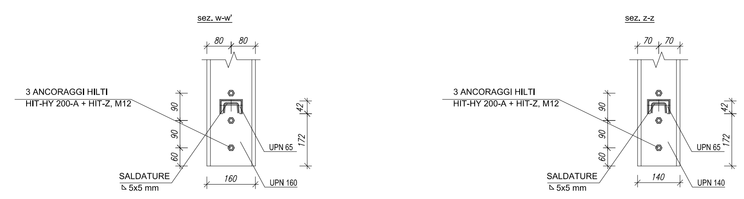

Note

- Tutti i pilastri sono UPN 140, salvo quelli degli allineamenti I, L, M, N, O che sono invece UPN 160 ;
- Tutte le travi longitudinali (lato lungo) sono UPN 65, salvo diversamente espresso;
- Tutte le travi trasversali (lato corto) sono UPN 80, salvo diversamente espresso;
- Tutti i controventi sono UPN 30x15, salvo diversamente espresso;
- Tutti i controventi devono avere un piatto 150x150x4 mm agli estremi (saldato su trasversi e pilastri), su cui devono essere saldati su entrambi i lati per almeno 100 mm.
- Le saldature a cordone d'angolo non descritte si intendono di lato non inferiore allo spessore minimo delle lamiere da saldar e, salvo diversamente espresso;
- Saldature secondo D.M. 14.01.2008 e UNI EN ISO 3834;
- Le saldature che non sono descritte devono presentare il cordone su tutti i punti di contatto tra le lamiere;
- Si consiglia di verificare tutte le misure e le interferenze per evitare tagli di materiale errati.
- In caso di giunzioni di testa di profili (ad esempio pilastri), essi vanno effettuati con saldature a completo ripristino.

MATERIALI

Acciai da carpenteria

Laminati a caldo con profili a sezione aperta

TIPO S275 (UNI EN 10025-2)
t<40mm { fyk>275 N/mmq, ftk>430 N/mmq
40<t<80mm { fyk>275 N/mmq, ftk>430 N/mmq

Ancoraggi

Barre filettate HIlti:
Acciaio al carbonio formato a freddo HIT-Z { fyk>520 N/mmq, ftk>620 N/mmq

Ancorante chimico vinilestere ibrido per calcestruzzo:
HIT-HY 200 A

PARTICOLARE 1
SCALA 1:10

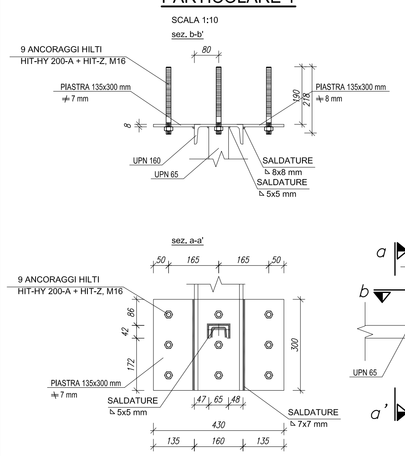

PARTICOLARE 7
SCALA 1:10

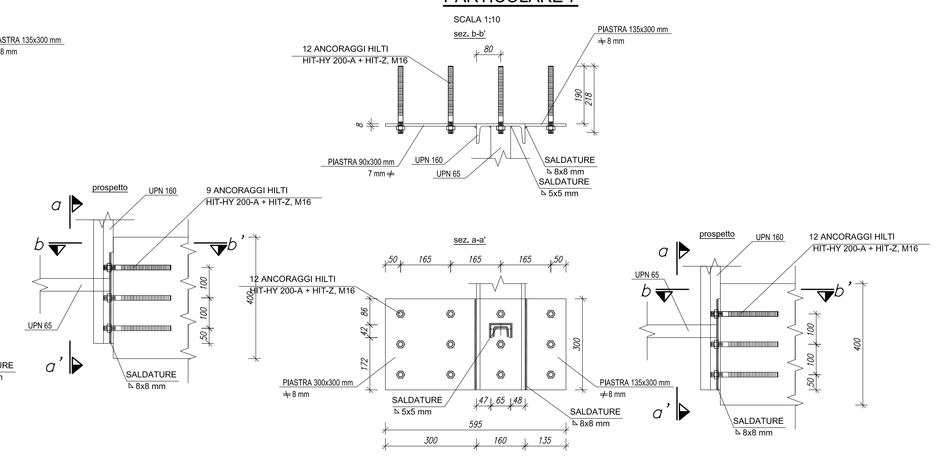

PARTICOLARE 6
SCALA 1:10

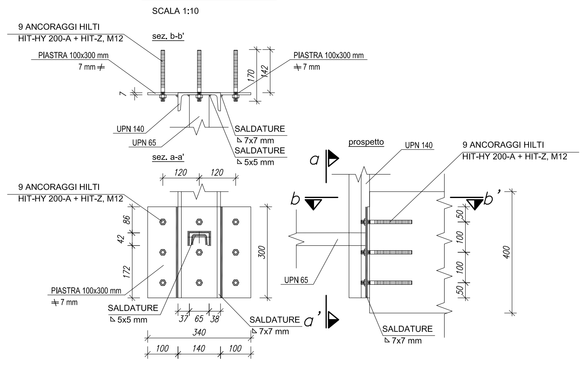

PARTICOLARE 5
SCALA 1:10

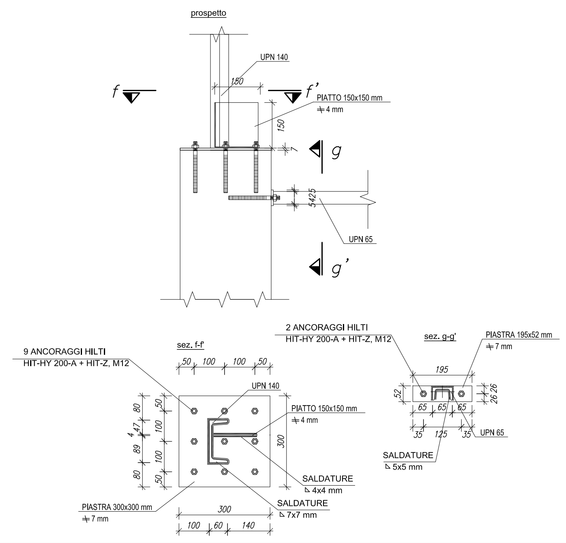

PARTICOLARE 4
SCALA 1:10

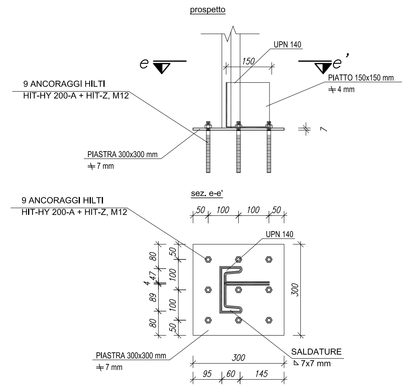

COMUNE DI ROMA

STRUTTURA METALLICA A SOSTEGNO DI CANNE FUMARIE
OSPEDALE CASILINO

SEZIONI SUGLI ALLINEAMENTI E PARTICOLARI

TAV.	DATA	REV.	SCALA	FILE
2	DICEMBRE 2012	0	1:50 e 1:10	

COMMITTENTE:

PROGETTISTA:

Dott. Ing. Alessandro Marasca
Via Siro Corti 10
tel: 0688543953
cell: 3204864657
fax: 07610198077
email: alessandro.marasca@gmail.com
PEC: a.marasca@pec.ording.roma.it
web: http://alessandromarasca.jimdo.com/

REVISIONE	DATA	OGGETTO	REDATTO	VERIFICATO	AUTORIZZATO
0	DIC.'12	EMISSIONE	A. MARASCA	A. MARASCA	A. MARASCA