ELEMENTI GIA' PRONTI PER IL MONTAGGIO

SCALA 1:10

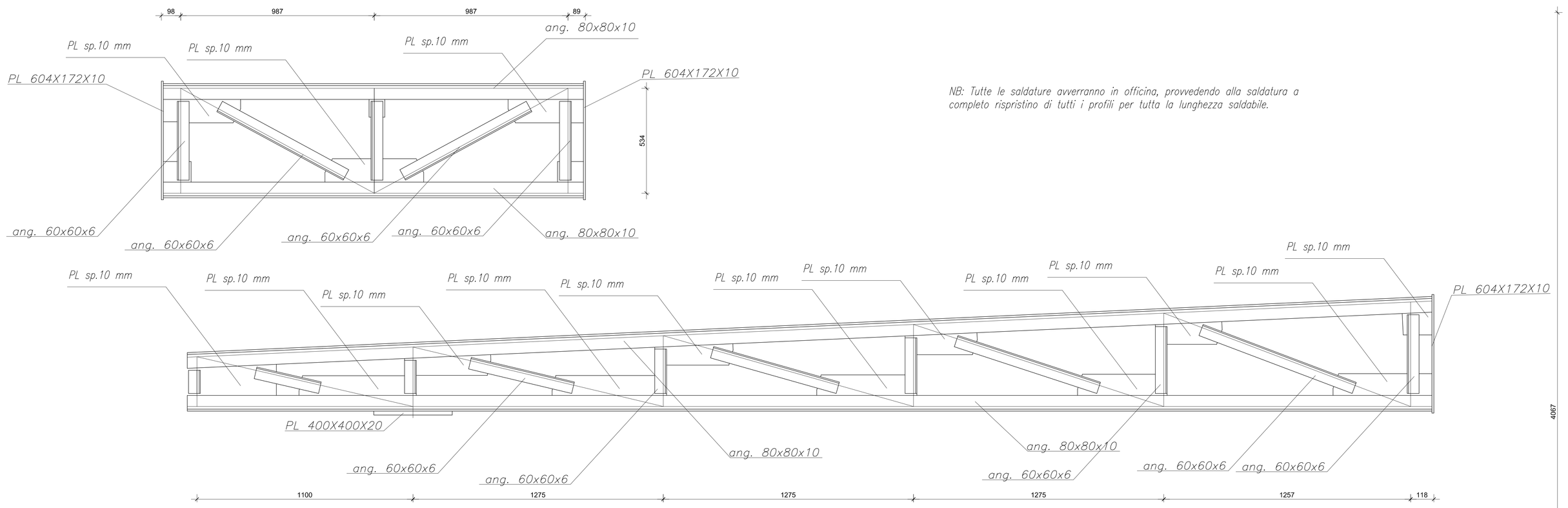

NB: Tutte le saldature avverranno in officina, provvedendo alla saldatura a completo ripristino di tutti i profili per tutta la lunghezza saldabile.

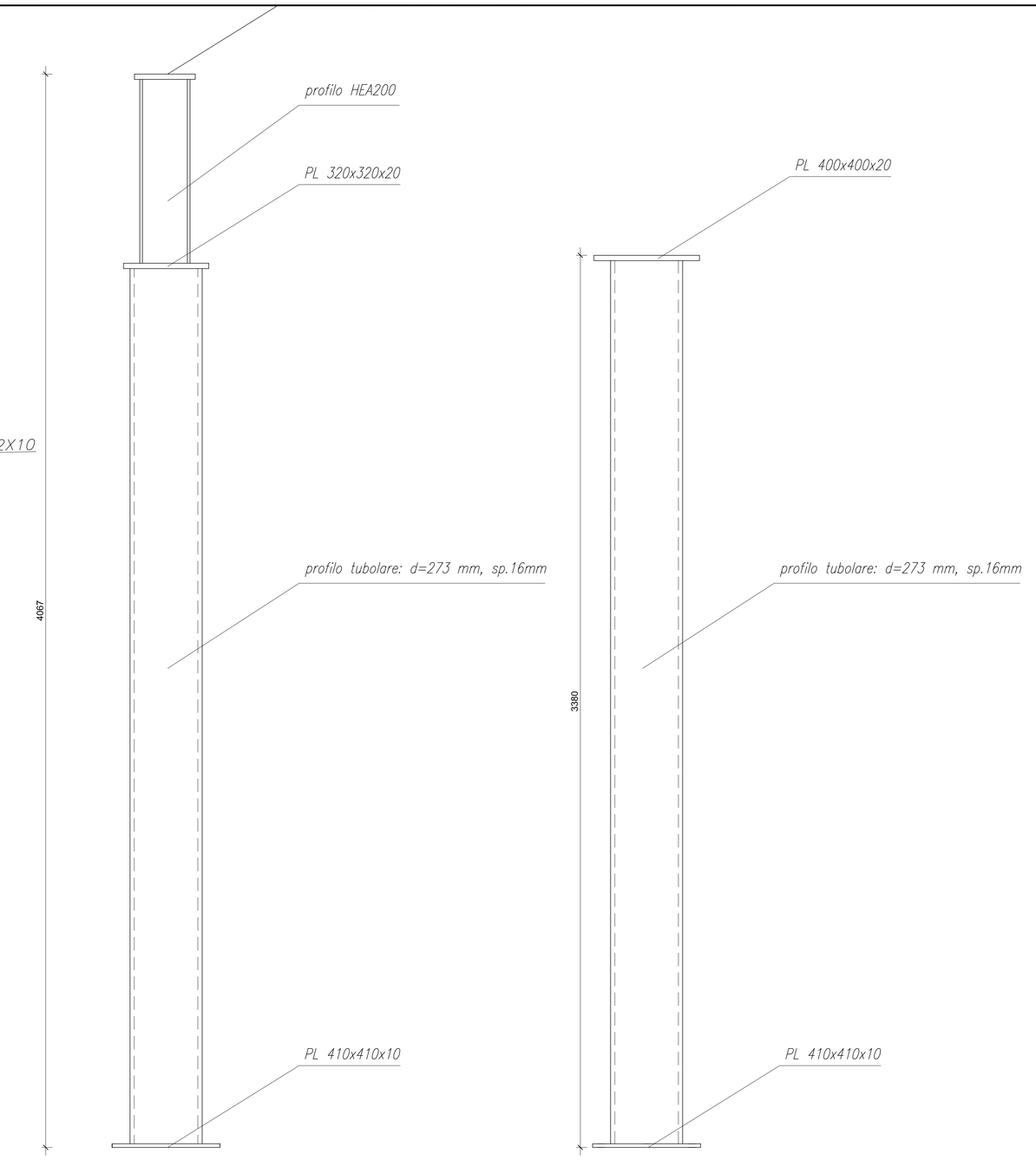

DETTAGLIO STRUTTURA METALLICA PER MASCHERAMENTO TUBAZIONI

SCALA 1:10

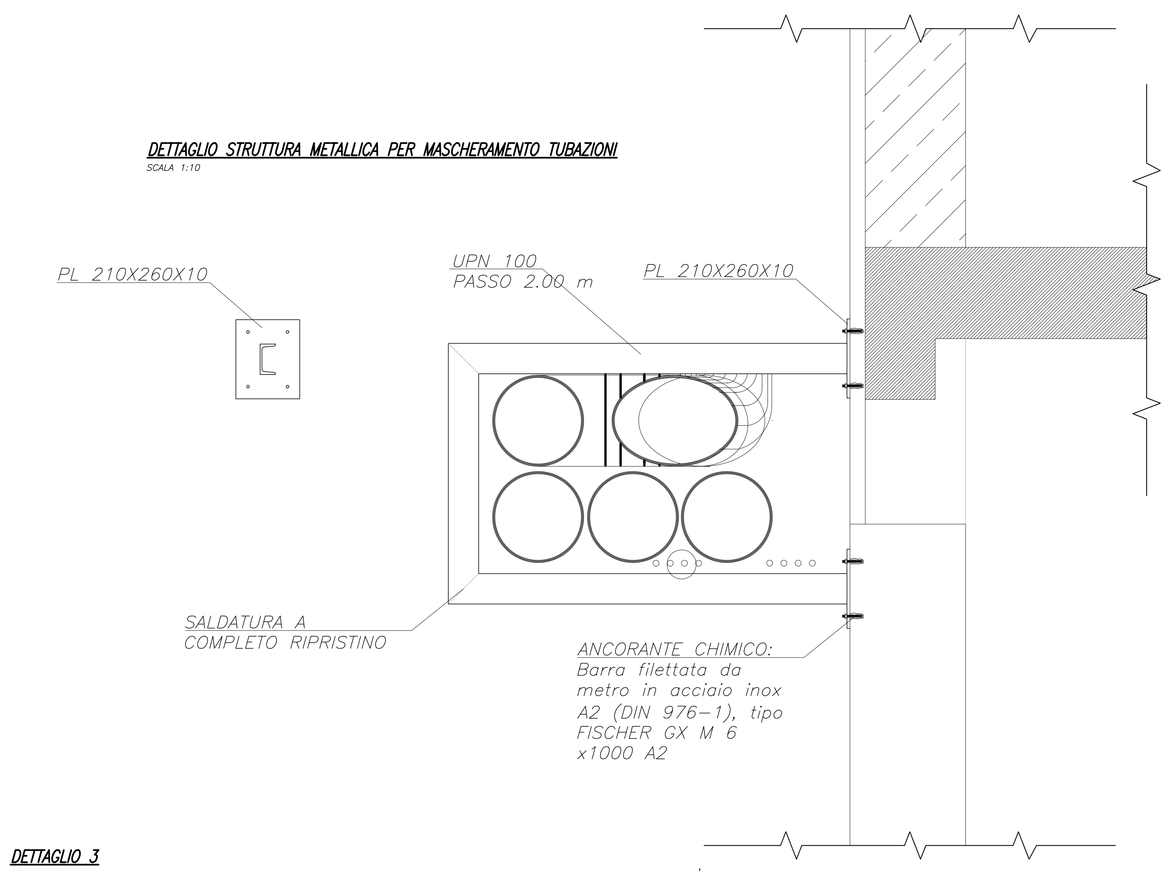

DETTAGLIO 2

SCALA 1:10

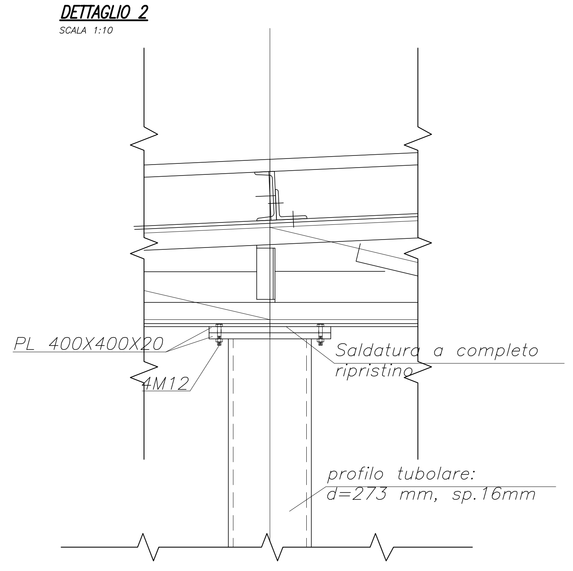

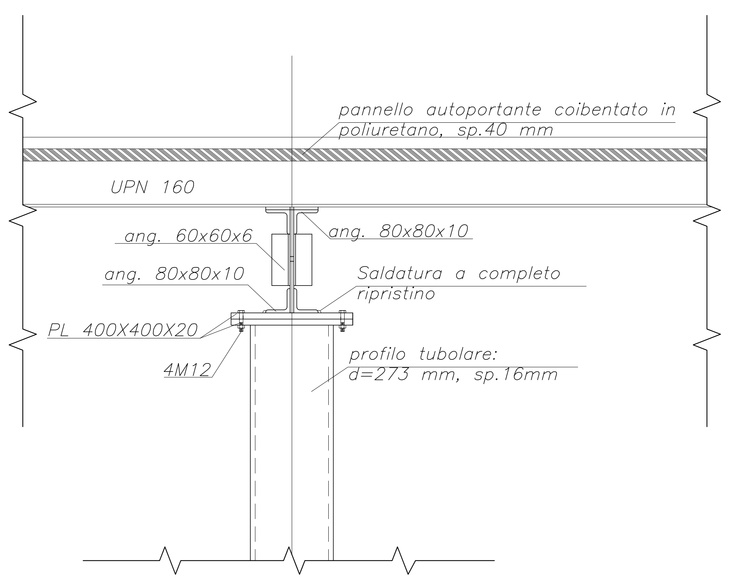

DETTAGLIO 3

SCALA 1:10

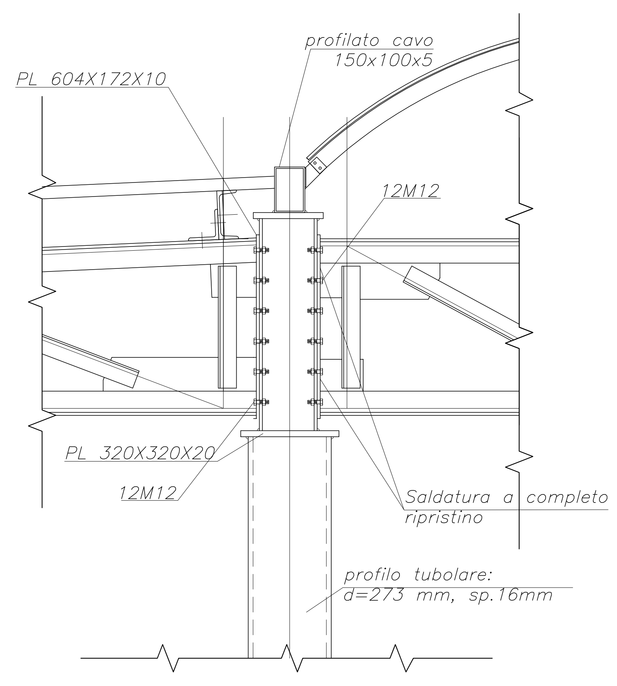

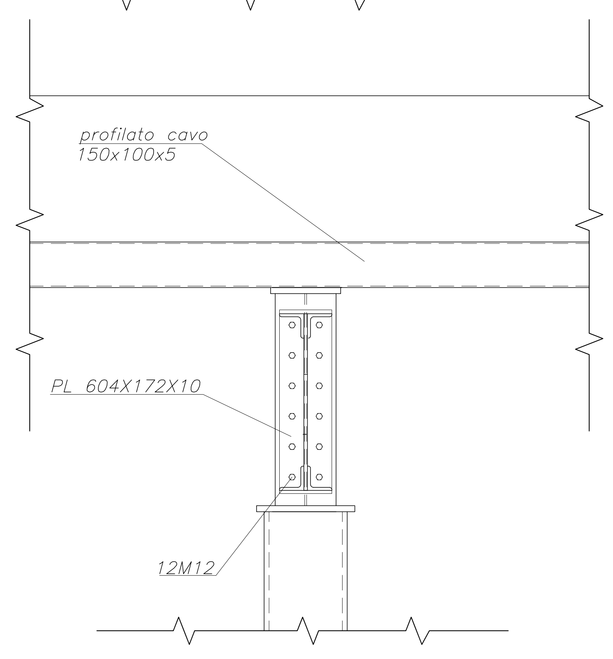

DETTAGLIO 1

SCALA 1:10

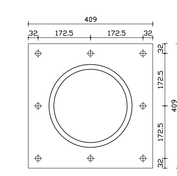

Piastra di base

Tirafondi Ø16 mm - Viti cl. 8.8 - Dadi 8
Calcestruzzo fondazione: Rck 35 N/mmq
Profilo colonna: Tubo tondo 273.0x12.5
Materiale colonna: Acciaio S355
Materiale piastra: Acciaio S355
Spessore dei cordoni di saldatura: 12 mm

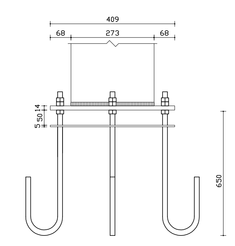

DETTAGLIO 4

SCALA 1:10

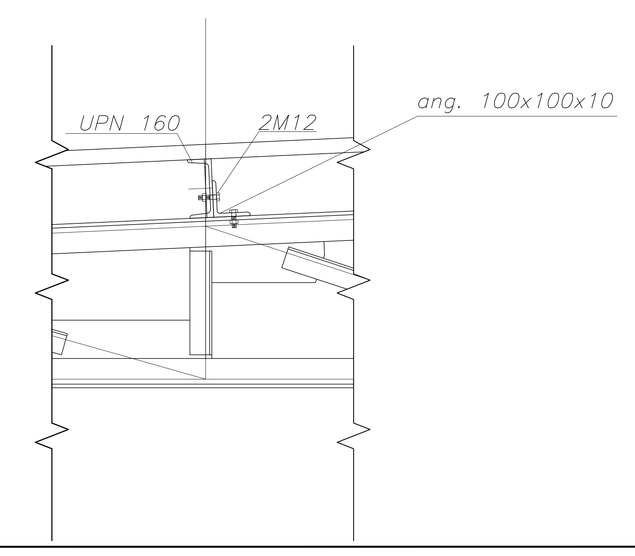

SALDATURE
- Secondo D.M. 14.01.2008
- Tutte le saldature non indicate si intendono a completo ripristino di classe II non effettuate in cantiere
- Le saldature a cordone d'angolo non descritte si intendono di lato non inferiore allo spessore minimo delle lamiere da saldare

BULLONI
- conforme per caratteristiche dimensionali alle norme UNI EN ISO 4016:2002 e UNI 5592:1968 devono appartenere alle sotto indicate classi della norma:
- bulloni classe 10.9 (UNI EN ISO 898-1:2001)
- Dadi classe 10S (UNI EN ISO 898-1:2001)
- Dimensioni dei fori per i bulloni secondo DM 14.01.2008, devono avere diametro uguale a quello del bullone maggiorato di 1 mm fino al diametro di 20 mm e di 1,5 mm oltre il diametro di 20 mm .
- Coppie di serraggio secondo D.M. 14.01.2008
- I bulloni devono essere montati con rosetta sotto il dado . Dispone due rosette se necessario per la filettatura
Bulloni classe 10.9 e dadi classe 10:
fyb >900 N/mmq
ftb ≥ 1000 N/mmq

NOTE STRUTTURALI
- Malta antiritiro per getto di riempimento sotto le piastre di fondazione: tipo SIKAGROUT-212 con resistenza a compressione a 28 giorni ≥ 50 MPa
- Trattamento superficiale zincatura a caldo

PIEGATURE E COPRIFERRI

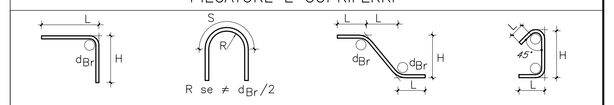

ø Barra <20	Diametro piegature d_{Br}:	d_{Br} = 4ø
ø Barra		d = 7ø

MATERIALI

Calcestruzzi

MAGRONE — Rck >=15 MPa

STRUTTURE DI FONDAZIONE — CLASSE D'ESPOSIZIONE: XC2-XA1
C25/30; fck>=25MPa; Rck >=30MPa
classe minima di consistenza S4
rapporto A/C <=0,6
Dosaggio minimo cemento 300Kg/mc
Diametro massimo inerti: 32mm

Acciai da carpenteria

Laminati a caldo con profili a sezione aperta — TIPO S275 (UNI EN 10025-2)
t≤40mm: fyk>275 N/mmq; ftk>=430 N/mmq
40<t≤80mm: fyk>255 N/mmq; ftk>=410 N/mmq

Acciai da C.A.

TIPO B450C saldabile (ex FeB44k saldabile) (6<Ø<40)
fynom=450 N/mmq
ftnom=540 N/mmq
fyk=fynom frattile 5%
ftk=ftnom frattile 5%
1.15<(ft/fy)k<1.35 frattile 10%
(fy/fynom)k≤1.25 frattile 10%
Allungamento(Agt)k≥7.5% frattile 10%

Reti e tralicci elettrosaldati TIPO B450A
fyk ≥ 450 N/mmq
ftk ≥ 540 N/mmq
(ft/fy)k ≥ 1.05

Elemento	Copriferro (cm)
STRUTTURE CONTROTERRA	4.0
SOLETTE	3.0