ASSONOMETRIA DAL LATO ANTERIORE

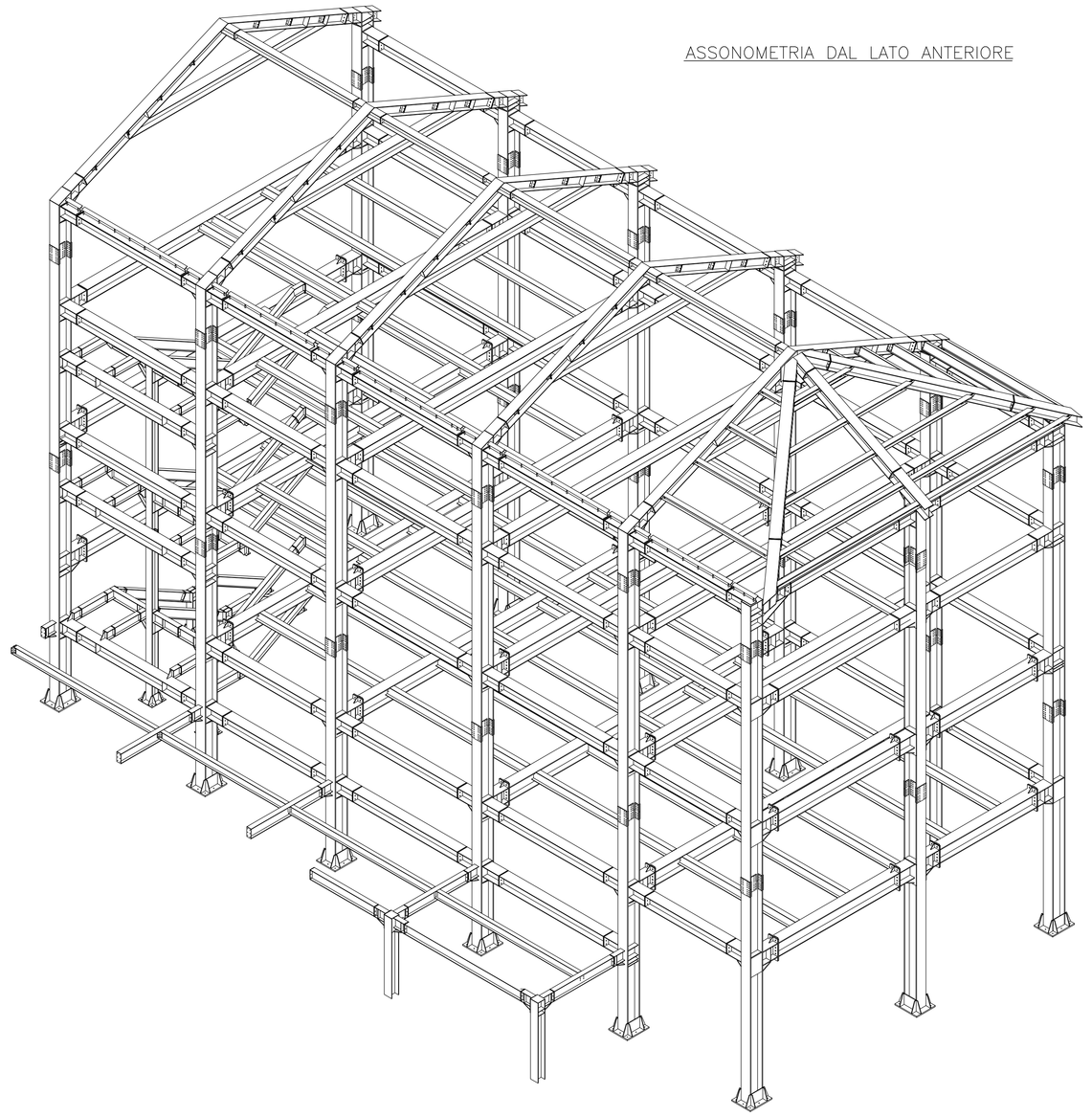

ASSONOMETRIA DAL LATO POSTERIORE

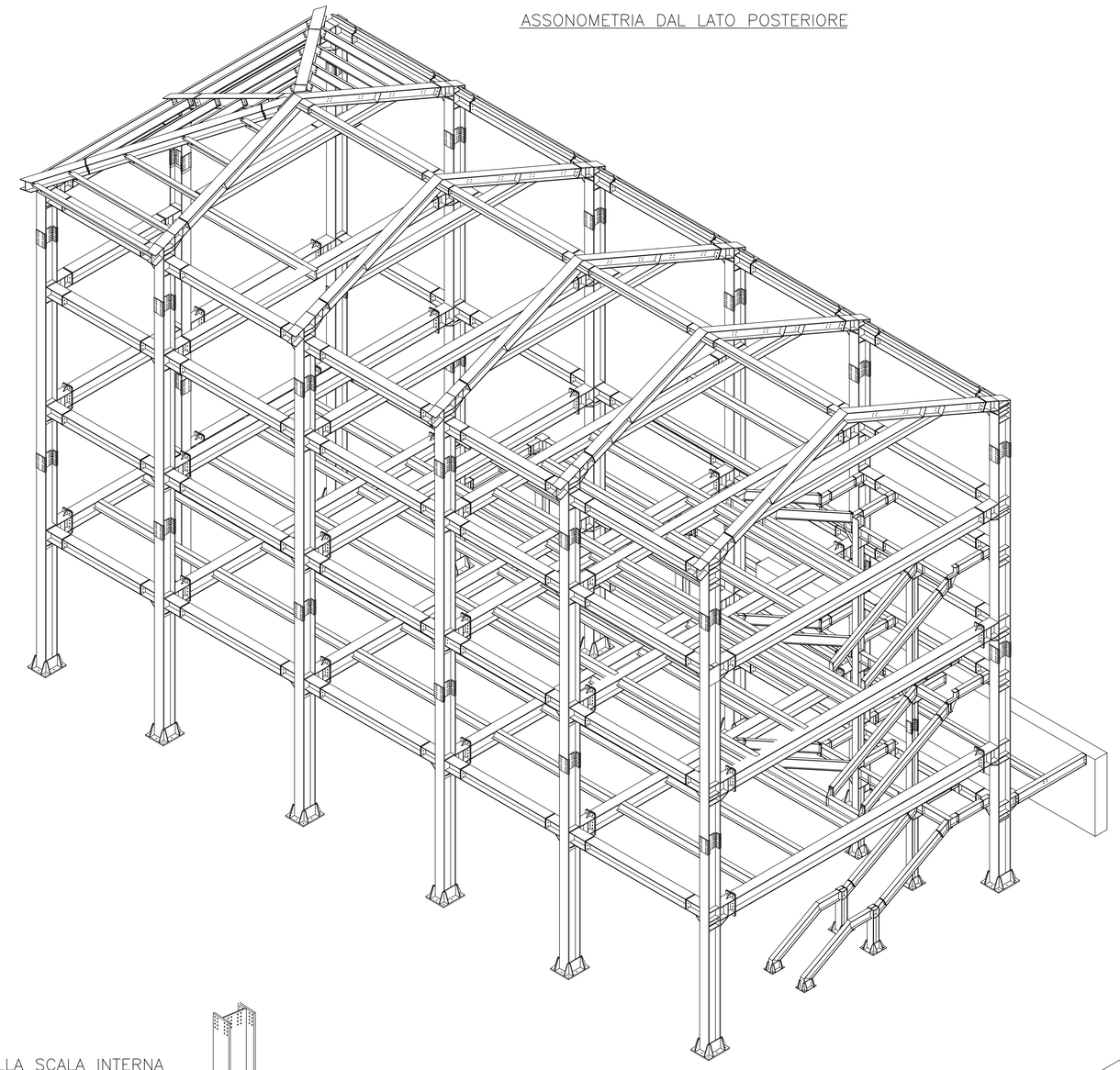

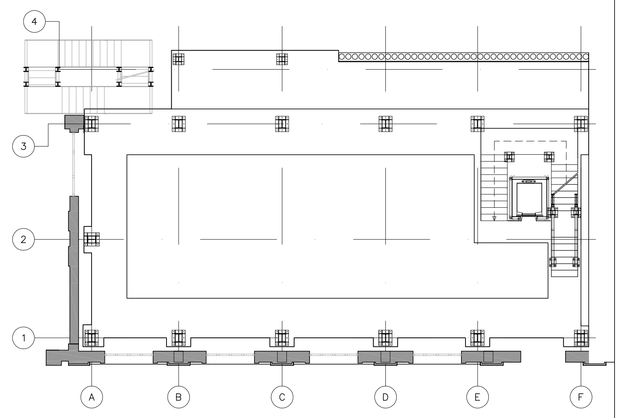

DETTAGLIO DELLA SCALA INTERNA

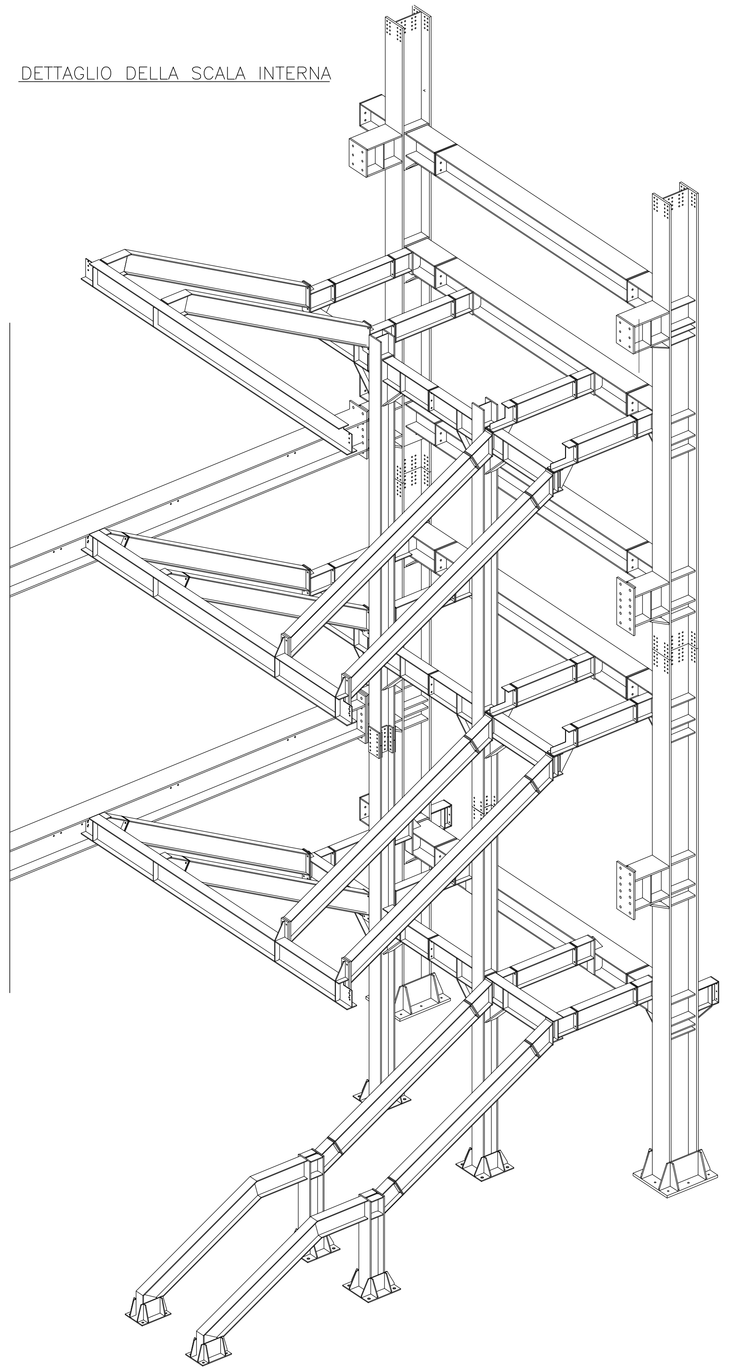

STRALCIO DEL TELAIO LATERALE

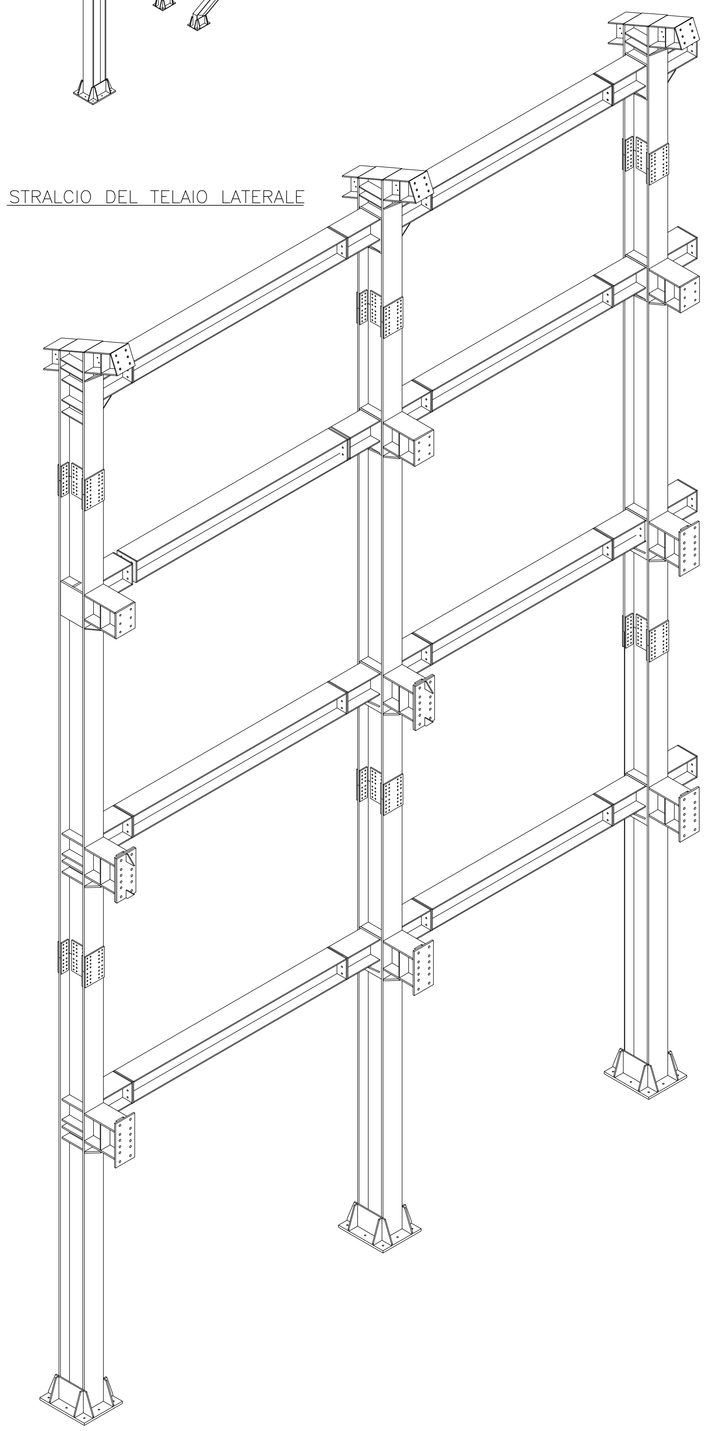

DETTAGLIO DELLA COPERTURA

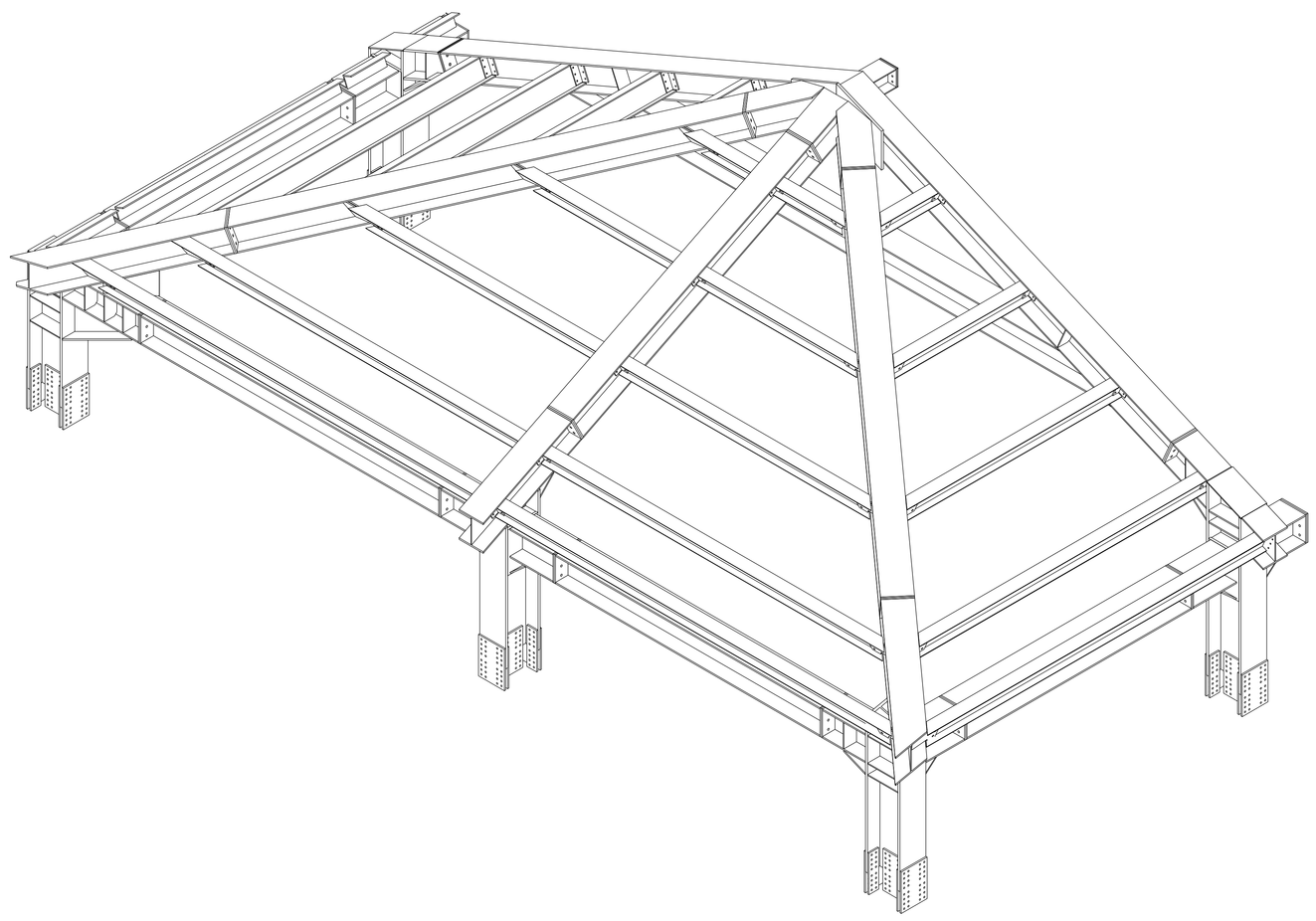

SALDATURE
- Secondo D.M. 14.01.2008
- Tutte le saldature non indicate si intendono a completo rispristino di classe II non effettuate in cantiere
- Le saldature a cordone d'angolo non descritte si intendono di lato non inferiore allo spessore minimo delle lamiere da saldare

BULLONI
- conformi per caratteristiche dimensionali alle norme UNI EN ISO 4016:2002 e UNI 5592:1968 devono appartenere alle sotto indicate classi della norma:
- bulloni classe 10.9 (UNI EN ISO 898-1:2001)
- Dadi classe 10S (UNI EN ISO 898-1:2001)
- Dimensioni dei fori per i bulloni secondo DM 14.01.2008, devono avere diametro uguale a quello del bullone maggiorato di 1 mm fino al diametro di 20 mm e di 1,5 mm oltre il diametro di 20 mm .
- Coppie di serraggio secondo D.M. 14.01.2008
- I bulloni devono essere montati con rosetta sotto il dado . Disporre due rosette se necessario per la filettatura

Bulloni classe 10.9 e dadi classe 10:
fyb >900 N/mmq
ftb $\geq$ 1000 N/mmq

NOTE STRUTTURALI
- Le barre di armatura, salvo diversa indicazione, vanno sovrapposte per almeno 50 diametri
- Malta antiritiro per getto di riempimento sotto le piastre di fondazione: tipo SIKAGROUT-212 con resistenza a compressione a 28 giorni ≥ 50 MPa
- Trattamento superficiale zincatura a caldo
- Per il collegamento solaio-muratura esistente mediante barre Ø12/40, qualora non sia possibile l'inclinazione verso il basso si procederà ad un'inclinazione verso l'alto.

-Per i tratti tra due aperture si consiglia di diminuire il passo delle armature di collegamento solaio-muratura Ø12.

PIEGATURE E COPRIFERRI

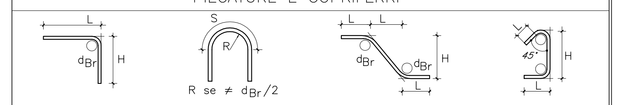

Diametro piegature d_{Br}:

ø Barra <20	d_{Br} = 4ø
ø Barra	d = 7ø

MATERIALI

Calcestruzzi

MAGRONE Rck >=15 MPa

STRUTTURE DI FONDAZIONE
CLASSE D'ESPOSIZIONE: XC2-XA1
C25/30: fck>=25MPa; Rck >=30MPa
classe minima di consistenza S4
rapporto A/C <=0.6
Dosaggio minimo cemento 300Kg/mc
Diametro massimo inerti: 32mm

STRUTTURE DI ELEVAZIONE
CLASSE D'ESPOSIZIONE: XC2
C25/30: fck>=25MPa; Rck >=30MPa
classe minima di consistenza S4
rapporto A/C <=0.60
Dosaggio minimo cemento 300Kg/mc
Diametro massimo inerti: 32mm

Acciai da carpenteria

Laminati a caldo con profili a sezione aperta
TIPO S355 (UNI EN 10025-2)
t<40mm { fyk>355 N/mmq, ftk>510 N/mmq
40<t<80mm { fyk>335 N/mmq, ftk>470 N/mmq

Acciai da C.A.

TIPO B450C saldabile (ex FeB44k saldabile) (6<Ø<40)
fynom=450 N/mmq
ftnom=540 N/mmq
fyk≥fynom frattile 5%
ftk≥ftnom frattile 5%
1.15<(ft/fy)k<1.35 frattile 10%
(fy/fynom)k≤1.25 frattile 10%
Allungamento (Agt)k≥7.5% frattile 10%

Reti e tralicci elettrosaldati TIPO B450A
fyk≥ 450 N/mmq
ftk ≤ 540 N/mmq
(ft/fy)k ≥ 1.05

Elemento	Copriferro (cm)
STRUTTURE CONTROTERRA	4.0
SOLETTE	3.0

PROVINCIA DI ROMA

Direzione Generale
Direzione Generale - Servizio 6

Importo
€ 1.050.000,00

I.T.I.S. Galileo Galilei - "Palazzina E"
Consolidamento strutturale e messa in sicurezza
Viale Manzoni 34 - 00185 Roma

Tavola	**STR-B-09**
scala	**---**
data	Ottobre 2010

PROGETTO ESECUTIVO

Viste tridimensionali

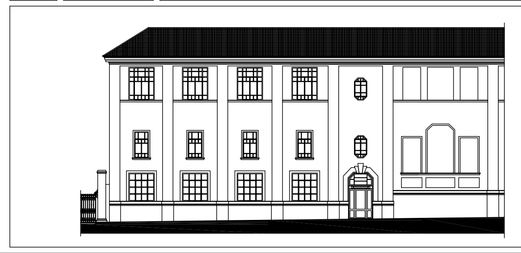

Provincia di Roma

Coordinamento Generale
Dott. Antonio Calicchia

Coordinamento e Direzione Scientifica
Arch. Roberto Del Signore

Progettista Responsabile
Arch. Roberta Stecchiotti

Responsabile del Procedimento
Ing. Domenico Signoretti

Gruppo di Progettazione

Direttore tecnico
Ing. Franco Leccese

Progettazione Strutturale
IBIS ENGINEERING SRL

Ing. Francesco Lapenna